S+S REGELTECHNIK

THERMASGARD® **DTF**

HYGRASGARD® **DFTF**

PHOTASGARD® **DHKF**

KINASGARD® **DBWF-C**

KINASGARD® **DBWF/LF/FTF**

PREMASGARD® **DAL**

ВСТАВНЫЕ И НЕБРОСКИЕ – **ПОТОЛОЧНЫЕ ДАТЧИКИ** ДЛЯ МОНТАЖА В ЗАПОТОЛОЧНОМ ПРОСТРАНСТВЕ И ПЕРЕГОРОДКАХ

PROUDLY MADE IN GERMANY

АССОРТИМЕНТ ПРОДУКЦИИ 2023

FÜHLBARE PRÄZISION

ДИЗАЙН КОРПУСА
МОНТАЖ В ПОТОЛОК

HYGRASGARD® **DFF**
Передатчик в корпусе
Tyr1 без дисплея

HYGRASGARD® **DFTF**
Передатчик в корпусе
Tyr1 с дисплеем

THERMASGARD® **DTF**
с пассивными чувств.
элементами (напр. Pt100, Pt1000)

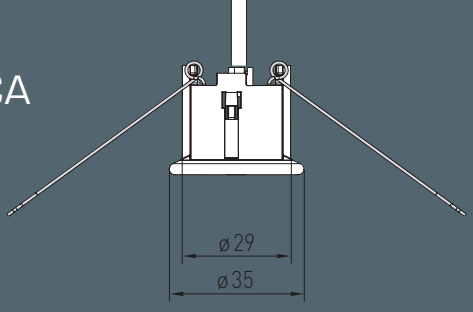

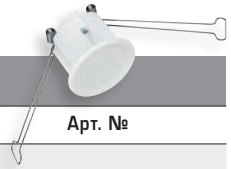

THERMASGARD® **DTF**	Датчик температуры потолочный	
Тип / WG03	**Чувств. элемент / выход**	**Арт. №**
DTF		
DTF Pt100	Pt100 (согласно DIN EN 60 751, класс Б)	1101-60C0-1003-000
DTF Pt1000	Pt1000 (согласно DIN EN 60 751, класс Б)	1101-60C0-5003-000
DTF Ni1000	Ni1000 (согласно DIN EN 43 760, класс Б, TCR = 6180 млн$^{-1}$ / K)	1101-60C0-9003-000
DTF NiTK	Ni1000 TK5000 (TCR = 5000 млн$^{-1}$ / K), LG-Ni1000	1101-60C1-0003-000
DTF LM235Z	LM235Z (TCR = 10 мВ / K; 2,73 В при 0 °C), KP10	1101-60C2-1003-000
DTF NTC1,8K	NTC 1,8 K	1101-60C1-2003-000
DTF NTC10K	NTC 10K	1101-60C1-5003-000
DTF NTC20K	NTC 20K	1101-60C1-6003-000
Соединительный кабель:	PVC, LiYY, 4 x 0,14 мм², длина кабеля (KL) = ок. 2 м	
Примечание:	другие чувствительные элементы в качестве опции	по запросу

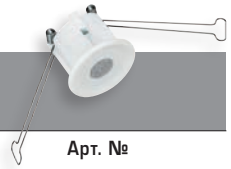

HYGRASGARD® **DFF** **HYGR**ASGARD® **DFTF**	Потолочный датчик влажности (± 2,0 %), *Premium* Потолочный датчик влажности и температуры (± 2,0 %), *Premium*					
Тип / WG01	**Диапазон изм. / индикация** влажность	температура	**Выход** влажность	температура	Дисплей	**Арт. №**
DFF						
DFF-I	0...100 % отн. вл.	–	4...20 мА	–		1201-6132-0000-100
DFF-I LCD	0...100 % отн. вл.	–	4...20 мА	–	■	1201-6132-0200-100
DFF-U	0...100 % отн. вл.	–	0–10 В	–		1201-6131-0000-100
DFF-U LCD	0...100 % отн. вл.	–	0–10 В	–	■	1201-6131-0200-100
DFTF						
DFTF-I	0...100 % отн. вл.	–35...+75 °C –35...+35 °C 0...+50 °C 0...+80 °C	4...20 мА	4...20 мА		1201-6132-1000-100
DFTF-I LCD	0...100 % отн. вл.	(4x см. выше)	4...20 мА	4...20 мА	■	1201-6132-1200-100
DFTF-U	0...100 % отн. вл.	(4x см. выше)	0–10 В	0–10 В		1201-6131-1000-100
DFTF-U LCD	0...100 % отн. вл.	(4x см. выше)	0–10 В	0–10 В	■	1201-6131-1200-100
Соединительный кабель: **Металлокерамический фильтр:**	PVC, LiYY, 4 x 0,14 мм², длина кабеля (KL) = ок. 2 м высококачественной стали **V4A** (1.4404)					

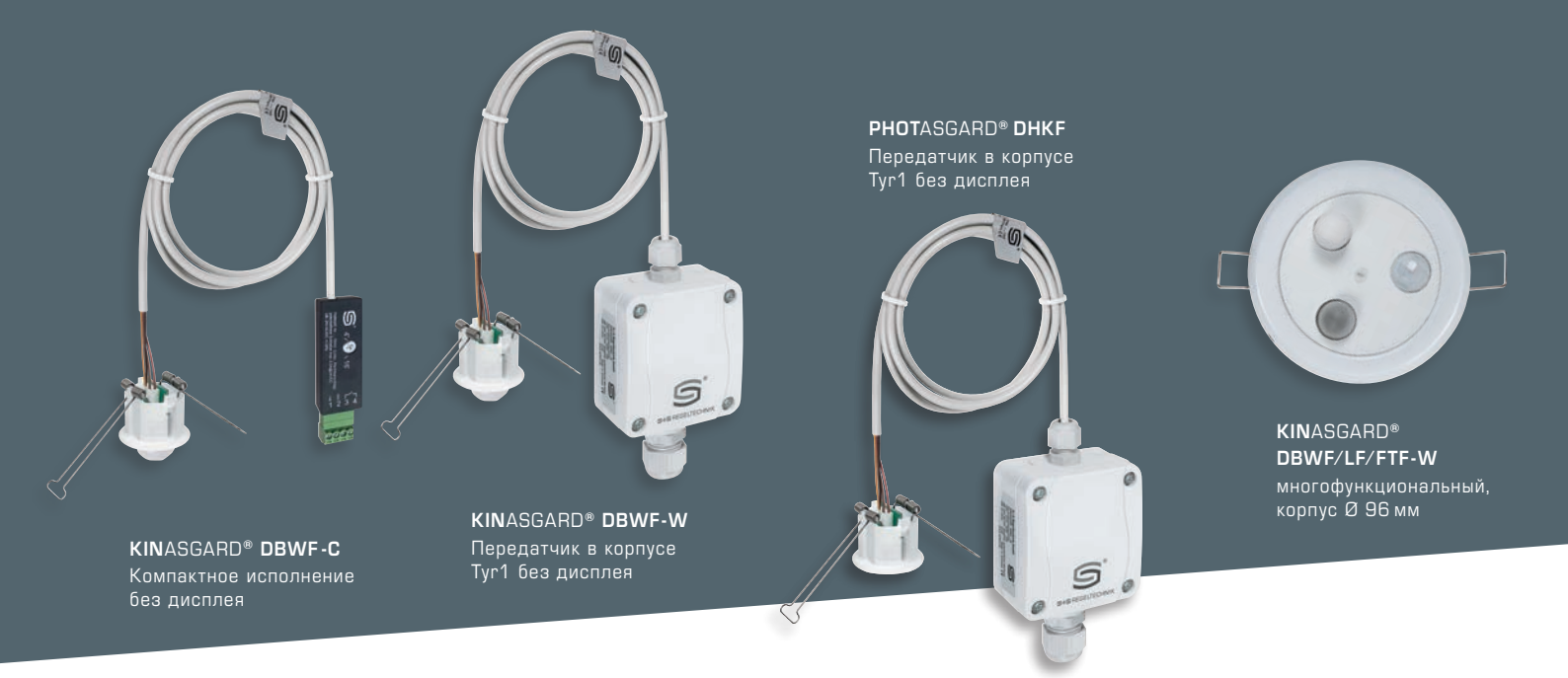

Мы расширили ассортимент наших изделий, монтируемых в запотолочное пространство или перегородки коридоров, офисов, лабораторий, коммерческих и жилых помещений, двумя типами датчиков для измерения влажности и освещенности.

Благодаря новому дизайну, корпусы приборов имеют одинаковый, и в тоже время элегантный и лаконичный, внешний вид. Вставные присоединительные головки облегчают монтаж. При необходимости их можно покрасить в другой цвет.

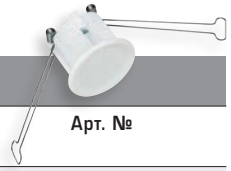

PHOTASGARD® **DHKF**	Потолочный датчик освещенности		
Тип / WG01	**Диапазон измерения** освещенность (переключаемый)	**Выход** освещенность	**Арт. №**
DHKF			
DHKF I	0...500 лк / 1 / 2 / 5 / 20 / 60 клк	4...20 мА	1601-6122-1000-000
DHKF U	0...500 лк / 1 / 2 / 5 / 20 / 60 клк	0–10 В	1601-6121-1000-000
Дополнительная плата:	опционально — свободный выбор других диапазонов, напр., 100 клк		по запросу
Соединительный кабель:	PVC, LiYY, 4 x 0,14 мм², длина кабеля (KL) = ок. 2 м		

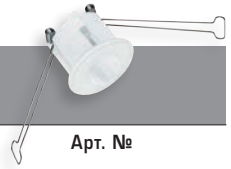

KINASGARD® **DBWF** **KIN**ASGARD® **DBWF-C**	Потолочный датчик движения Потолочный датчик движения, компактное исполнение		
Тип / WG01	**Обнаружение, Диапазон измерения** присутствия и движения	**Выход** присутствия и движения	**Арт. №**
DBWF			
DBWF-W	да / нет (реле вкл./выкл.)	переключающий	1401-6120-3000-000
DBWF-C	да / нет (реле вкл./выкл.)	замыкающий	1401-6130-1000-006
Соединительный кабель:	PVC, LiYY, 4 x 0,14 мм², длина кабеля (KL) = ок. 2 м		

KINASGARD® **DBWF/ LF/ FTF**	Потолочный датчик движения, светочувствительный датчик, датчик температуры и влажности		
Тип / WG02	**Обнаружение, Диапазон измерения**	**Выход**	**Арт. №**
DBWF-LF-FTF-W			Ø 96 мм
Присутствие + движение	да / нет (реле вкл./выкл.)	переключающий	1401-6114-3100-000
Освещенность	0...1000 / 5000 лк (DIP-переключатель)	0–10 В (линеариз.)	
Температура	0...+50 °C	0–10 В	
Влажность	0...100 % отн. вл.	0–10 В	
Выходы:	**0–10 В** или инвертированный **0–10 В** (можно выбрать при помощи DIP-переключателя)		

PREMASGARD® **DAL**	Принадлежности для дифференциальных реле давления	
Тип / WG01	**Клапан выпуска давления** для потолочного или настенного монтажа (напр., в чистых помещениях)	**Арт. №**
DAL-01	в качестве контрольной точки давления	7300-0060-3000-001
DAL-02	для крепления шланга	7300-0060-3000-100
DAL-03	в качестве контрольной точки давления, со спеченным фильтром из высококач. стали **V4A** (1.4404)	7300-0060-3000-200

S+S REGELTECHNIK

PROUDLY MADE IN GERMANY

Компания S+S практикует закрытую цепочку создания ценностей. Мы проектируем, разрабатываем, программируем и производим все датчики на нашем заводе. Новый центральный офис компании S+S общей площадью более 14 000 м² в индустриальном парке Nordostpark на севере Нюрнберга предлагает целостную среду для производства и разработки и имеет очень хорошее сообщение с аэропортом и автомагистралями.

ШИРОКИЙ АССОРТИМЕНТ

Наши датчики, измерительные преобразователи, термостаты, гигростаты, реле, регуляторы и контроллеры для инженерных систем зданий и технологического оборудования многофункциональны. Это уменьшает разнотипность и расширяет возможности применения. Благодаря микропроцессорам можно отобразить практически любой диапазон измерения, включая заданные клиентом величины.

УТВЕРЖДЕННАЯ БЕЗОПАСНОСТЬ

Все приборы проверяются и калибруются на нашем заводе перед отправкой. Они отвечают строгим требованиям стандартов безопасности, качества и охраны окружающей среды.

ИННОВАЦИИ БЛАГОДАРЯ ЭНТУЗИАЗМУ

Компания S+S Regeltechnik GmbH является гибким и надежным партнером для ваших требований, начиная с отдельных приборов и заканчивая автоматизацией зданий и установок по сетевому принципу. Для нас инновации — это лидерство на рынке как в отношении технологий, так и в отношении качества. Таким образом мы гарантируем сохранность ваших инвестиций в нашу продукцию, которая выражает наше стремление к точности.

СЕРТИФИЦИРОВАННОЕ КАЧЕСТВО

Наш отдел разработок и производство в Нюрнберге получили сертификат TÜV Thüringen согласно DIN EN ISO 9001:2015.

S+S REGELTECHNIK GMBH
THURN-UND-TAXIS-STR. 22
90411 NÜRNBERG / ГЕРМАНИЯ

FON +49 (0) 911 / 519 47-0

mail@SplusS.de
www.SplusS.de

Технические характеристики и более подробную информацию можно найти в нашем интернет-магазине или каталоге.

Мы не гарантируем точность предоставленной информации и оставляем за собой право на технические изменения и изменение цен. Перепечатка, в т. ч. частичная, только после получения согласия компании S+S Regeltechnik GmbH