S+S REGELTECHNIK

THERMASGARD® **DTF**
HYGRASGARD® **DFTF**
PHOTASGARD® **DHKF**
KINASGARD® **DBWF-C**
KINASGARD® **DBWF/LF/FTF**
PREMASGARD® **DAL**

ENFICHABLE ET DISCRÈTE –
SONDE POUR LE MONTAGE AU PLAFOND POUR L'INSTALLATION DANS DES FAUX PLAFONDS ET DES CLOISONS DE SÉPARATION

PROGRAMME DE LIVRAISON 2023

PROUDLY MADE IN GERMANY

FÜHLBARE PRÄZISION

DESIGN DE BOÎTIER
MONTAGE AU PLAFOND

HYGRASGARD® **DFF**
Convertisseur de mesure
en boîtier Tyr1 sans écran

342,64 €

HYGRASGARD® **DFTF**
Convertisseur de mesure
en boîtier Tyr1 avec écran

409,04 €

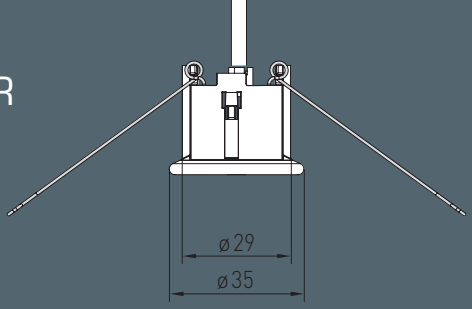

THERMASGARD® **DTF**
avec capteurs passifs
(par ex. Pt100, Pt1000)

40,74 €

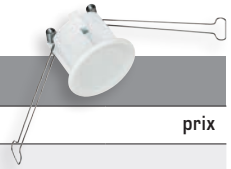

THERMASGARD® **DTF**	Sonde de température pour montage encastré en plafond		
Type / WG03	**capteur / sortie**	**référence**	**prix**
DTF			
DTF Pt100	Pt100 (selon DIN EN 60 751, classe B)	1101-60C0-1003-000	**40,74 €**
DTF Pt1000	Pt1000 (selon DIN EN 60 751, classe B)	1101-60C0-5003-000	**40,74 €**
DTF Ni1000	Ni1000 (selon DIN EN 43 760, classe B, TCR = 6180 ppm / K)	1101-60C0-9003-000	**40,48 €**
DTF NiTK	Ni1000 TK5000 (TCR = 5000 ppm / K), LG-Ni1000	1101-60C1-0003-000	**44,45 €**
DTF LM235Z	LM235Z (TCR = 10 mV / K; 2,73 V à 0 °C), KP10	1101-60C2-1003-000	**41,69 €**
DTF NTC1,8K	NTC 1,8 K	1101-60C1-2003-000	**41,69 €**
DTF NTC10K	NTC 10K	1101-60C1-5003-000	**41,69 €**
DTF NTC20K	NTC 20K	1101-60C1-6003-000	**41,69 €**
Câble de raccordement :	PVC, LiYY, 4 x 0,14 mm², longueur de câble (KL) = env. 2 m		
Remarque :	d'autres capteurs en option	sur demande	

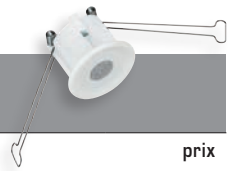

HYGRASGARD® **DFF** **HYGR**ASGARD® **DFTF**	Sonde d'humidité pour montage au plafond (± 2,0 %), *Premium* Sonde d'humidité et de température pour montage au plafond (± 2,0 %), *Premium*						
Type / WG01	**plage de mesure / affichage** humidité	 température	**sortie** humidité	 température	**écran**	**référence**	**prix**
DFF							
DFF-I	0...100 % h.r.	–	4...20 mA	–		1201-6132-0000-100	**342,64 €**
DFF-I LCD	0...100 % h.r.	–	4...20 mA	–	■	1201-6132-0200-100	**400,73 €**
DFF-U	0...100 % h.r.	–	0-10 V	–		1201-6131-0000-100	**342,64 €**
DFF-U LCD	0...100 % h.r.	–	0-10 V	–	■	1201-6131-0200-100	**400,73 €**
DFTF							
DFTF-I	0...100 % h.r.	–35...+75 °C –35...+35 °C 0...+50 °C 0...+80 °C	4...20 mA	4...20 mA		1201-6132-1000-100	**350,94 €**
DFTF-I LCD	0...100 % h.r.	(4 x comme plus haut)	4...20 mA	4...20 mA	■	1201-6132-1200-100	**409,04 €**
DFTF-U	0...100 % h.r.	(4 x comme plus haut)	0-10 V	0-10 V		1201-6131-1000-100	**350,94 €**
DFTF-U LCD	0...100 % h.r.	(4 x comme plus haut)	0-10 V	0-10 V	■	1201-6131-1200-100	**409,04 €**
Câble de raccordement : **Filtre fritté en métal :**	PVC, LiYY, 4 x 0,14 mm², longueur de câble (KL) = env. 2 m acier inox **V4A** (1.4404)						

KINASGARD® **DBWF-C**
Forme compacte
sans écran

103,98 €

KINASGARD® **DBWF-W**
Convertisseur de mesure
en boîtier Tyr1 sans écran

139,06 €

PHOTASGARD® **DHKF**
Convertisseur de mesure
en boîtier Tyr1 sans écran

148,21 €

KINASGARD®
DBWF/LF/FTF-W
multifonction,
boîtier Ø 96 mm

235,82 €

Nous avons élargi notre gamme de produits pour l'installation dans les faux plafonds ou les cloisons de séparation des couloirs, bureaux, laboratoires, locaux commerciaux et résidentiels de deux types pour les grandeurs de mesure humidité et luminosité.

Le nouveau design du boîtier apporte un aspect uniforme, élégant et discret.
Les têtes de raccordement sont enfichables pour faciliter le montage et peuvent également être peintes si nécessaire.

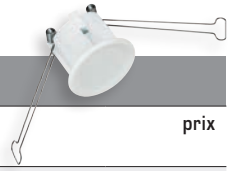

PHOTASGARD® **DHKF**	Sonde luminosité pour montage au plafond			
Type / WG01	**plage de mesure** luminosité (réglables)	**sortie** luminosité	**référence**	**prix**
DHKF				
DHKF I	0...500 lx / 1 / 2 / 5 / 20 / 60 klx	4 ... 20 mA	1601-6122-1000-000	**148,21 €**
DHKF U	0...500 lx / 1 / 2 / 5 / 20 / 60 klx	0-10 V	1601-6121-1000-000	**148,21 €**
Supplément :	d'autres plages de mesure individuelles peuvent être choisies en option, par. ex. 100 klx		sur demande	
Câble de raccordement :	PVC, LiYY, 4 x 0,14 mm², longueur de câble (KL) = env. 2 m			

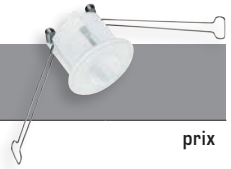

KINASGARD® **DBWF** **KIN**ASGARD® **DBWF-C**	Détecteur de mouvement pour montage au plafond Détecteur de mouvement, forme compacte			
Type / WG01	**détection, plage de mesure** présence + mouvement	**sortie** présence + mouvement	**référence**	**prix**
DBWF				
DBWF-W	oui / non (relais on / off)	inverseur	1401-6120-3000-000	**139,06 €**
DBWF-C	oui / non (relais on / off)	contact à fermeture	1401-6130-1000-006	**103,98 €**
Câble de raccordement :	PVC, LiYY, 4 x 0,14 mm², longueur de câble (KL) = env. 2 m			

KINASGARD® **DBWF/ LF/ FTF**	Sonde d'humidité, de température, de mouvement et de luminosité pour le montage au plafond			
Type / WG02	**détection, plage de mesure**	**sortie**	**référence**	**prix**
DBWF-LF-FTF-W			Ø 96 mm	
Présence + Mouvement	oui / non (relais on / off)	inverseur	1401-6114-3100-000	**235,82 €**
Luminosité	0...1000 / 5000 lx (DIP)	0-10 V (linéarisé)		
Température	0...+50 °C	0-10 V		
Humidité	0...100 % h.r.	0-10 V		
Sorties :	**0-10 V ou inversée 10-0 V** (sélectionnable via interrupteur DIP)			

PREMASGARD® **DAL**	Accessoires pour interrupteur de pression différentielle		
Type / WG01	**sortie de pression** pour montage sur plafond ou mural (par ex. dans les salles blanches)	**référence**	**prix**
DAL-01	comme point de référence de pression	7300-0060-3000-001	**35,77 €**
DAL-02	pour la fixation de tuyaux	7300-0060-3000-100	**35,77 €**
DAL-03	comme point de référence de pression, avec filtre fritté en acier inox **V4A** (1.4404)	7300-0060-3000-200	**66,99 €**

S+S REGELTECHNIK

PROUDLY MADE IN GERMANY

S+S présente une chaîne de création de valeur fermée. Nous concevons, développons, programmons et fabriquons tous nos capteurs en interne. Le nouveau siège de l'entreprise S+S d'une surface totale de 14 000 m², sur le site du Nordostpark à Nuremberg, offre un environnement parfaitement intégré de production et de développement, bénéficiant d'une très bonne desserte à l'aéroport et à l'autoroute.

GAMME ÉTENDUE

Nos sondes, convertisseurs de mesure, thermostats, hygrostats, contrôleurs, régulateurs et appareils de commande sont conçus de manière multifonctionnelle pour la domotique. Cela permet de réduire la diversité des modèles et d'élargir les possibilités d'utilisation. Grâce à la technologie de microprocesseur, presque toutes les plages de mesure peuvent être représentées, y compris les spécifications du client.

SÉCURITÉ TESTÉE

Tous les appareils sont contrôlés, calibrés chez nous avant leur expédition et répondent à des normes strictes en matière de sécurité, de qualité et d'environnement.

LA PASSION AU SERVICE DE L'INNOVATION

S+S Regeltechnik GmbH se considère comme le partenaire flexible et fiable répondant à vos exigences allant de l'appareil individuel jusqu'à la domotique en réseau. Être innovant signifie pour nous être à la pointe sur le marché en matière de technologie et de qualité. Pour garantir votre investissement dans des produits qui démontrent notre passion pour la précision.

QUALITÉ CERTIFIÉE

Nous sommes certifiés par le TÜV Thüringen pour le développement et la fabrication à Nuremberg selon la norme DIN EN ISO 9001:2015.

S+S REGELTECHNIK GMBH
THURN-UND-TAXIS-STR. 22
90411 NUREMBERG / ALLEMAGNE

FON +49 (0) 911 / 519 47-0

mail@SplusS.de
www.SplusS.de

Retrouvez de plus amples informations, ainsi que les caractéristiques techniques, dans notre boutique en ligne ou notre catalogue.

Les prix indiqués par S+S s'entendent départ siège social de S+S, taxe sur la valeur ajoutée en vigueur en sus. Toutes les indications sont fournies sans garantie, sous réserve de modifications techniques et de modifications de prix. Toute reproduction, même partielle, uniquement permise avec l'autorisation de S+S Regeltechnik GmbH.